antoniolupi

ND902A - ND903A **serie INDIGO**

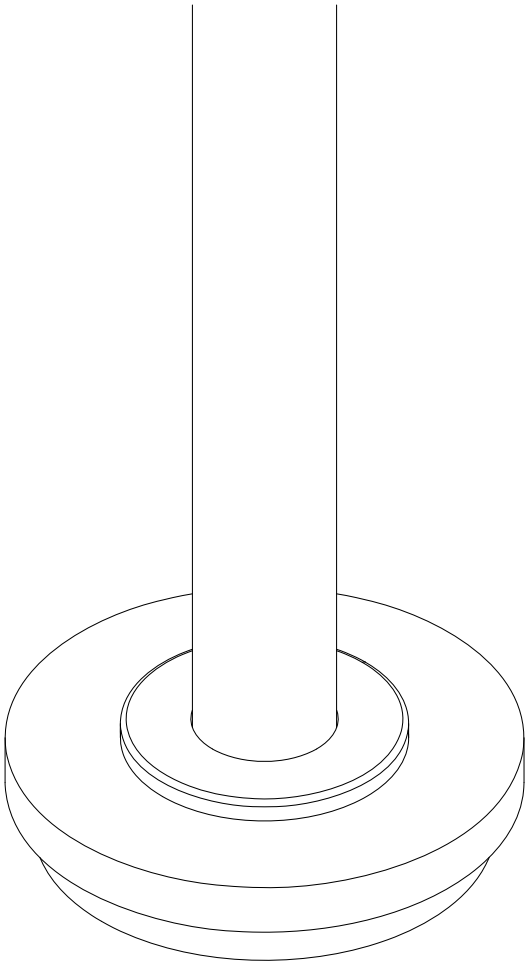

ITA ISTRUZIONI DI MONTAGGIO
UK INSTALLATION INSTRUCTIONS
F INSTRUCTIONS DE MONTAGE
D MONTAGE-ANLEITUNG
ES INSTRUCCIONES DE MONTAJE
RU МОНТАЖНАЯ ИНСТРУКЦИЯ

antoniolupi

ND902A - ND903A **serie INDIGO**

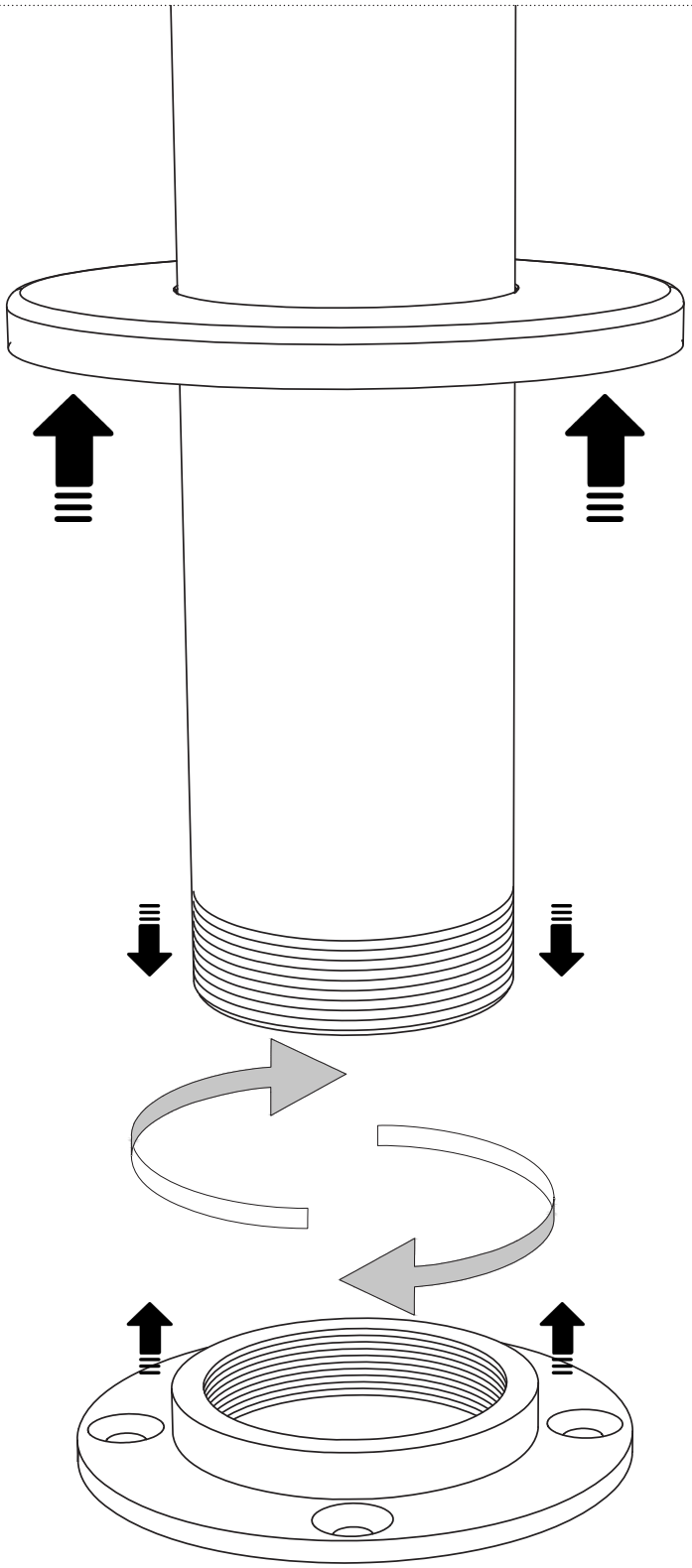

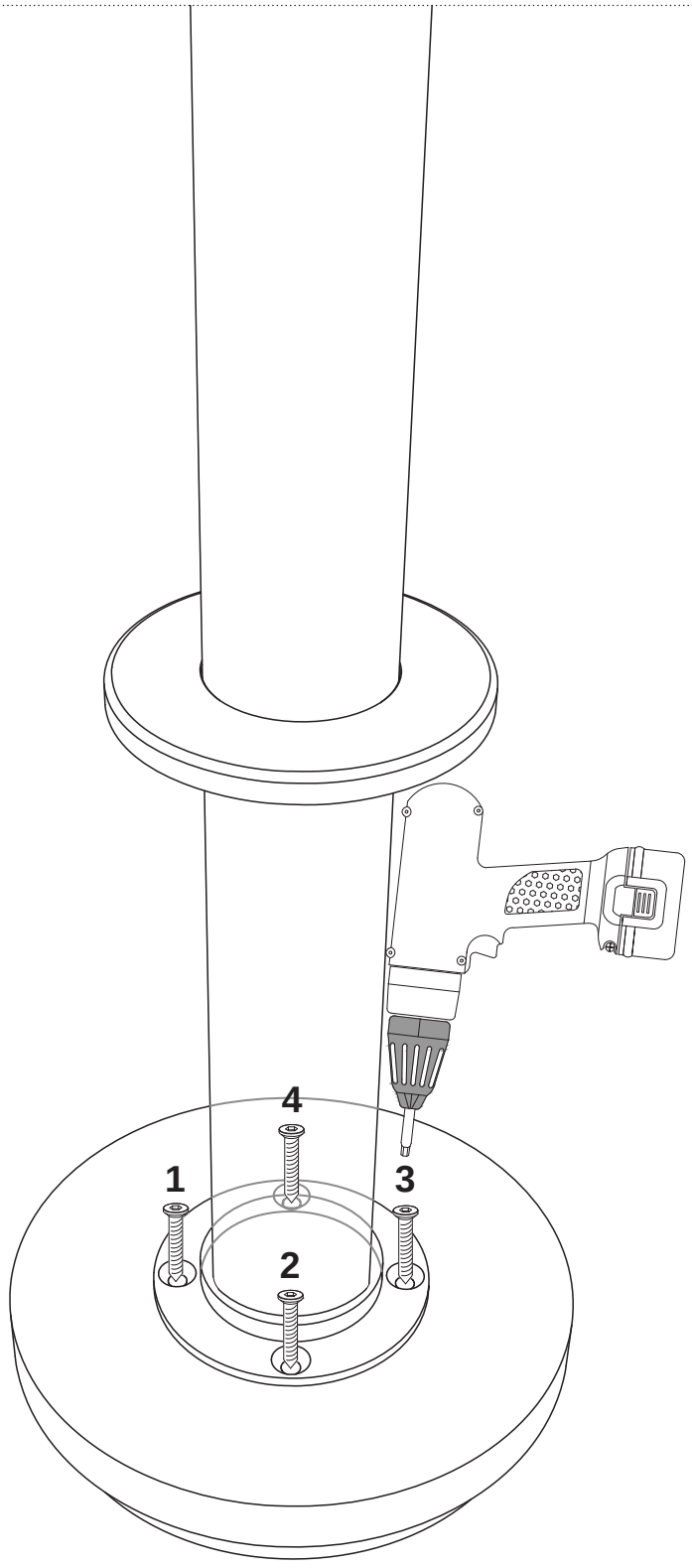

in dotazione
fourni
included
suministrado
Vorhandenes
Поставляется **x4**

antoniolupi

ND902A - ND903A **serie INDIGO**

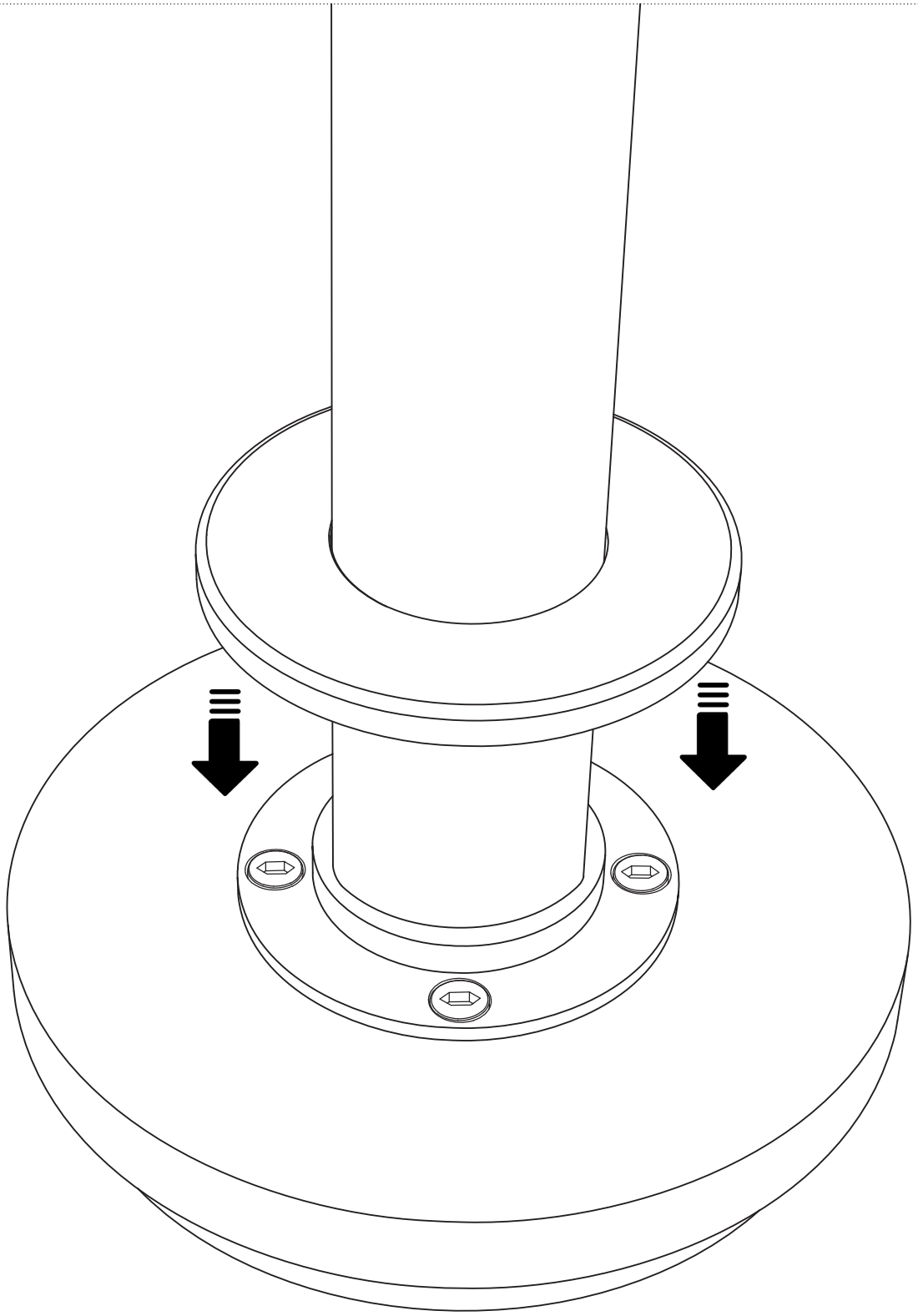

antoniolupi

ND902A - ND903A **serie INDIGO**

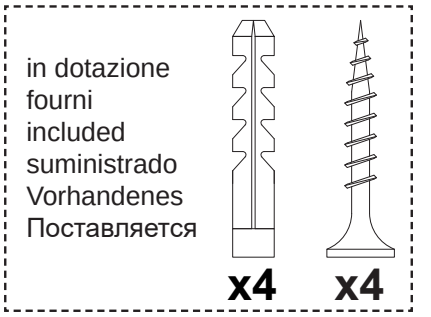

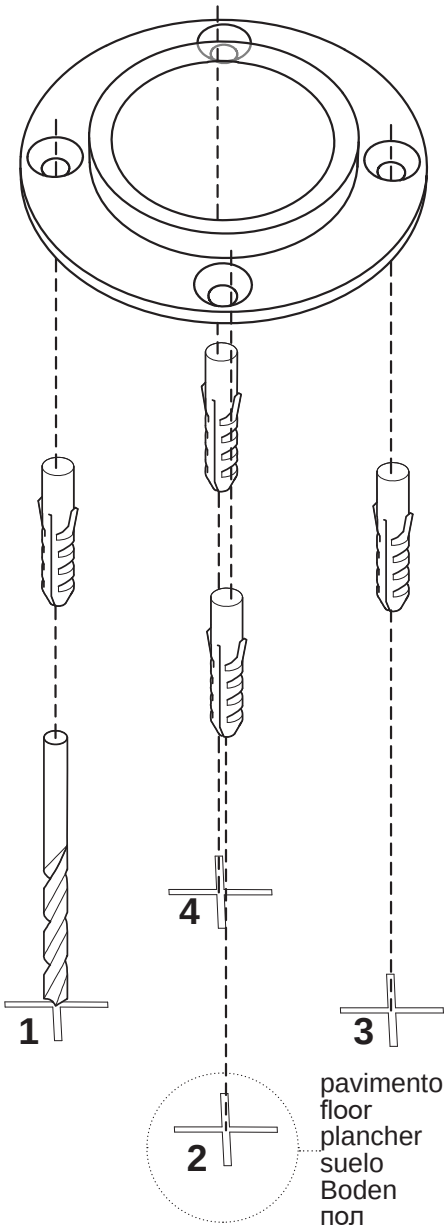

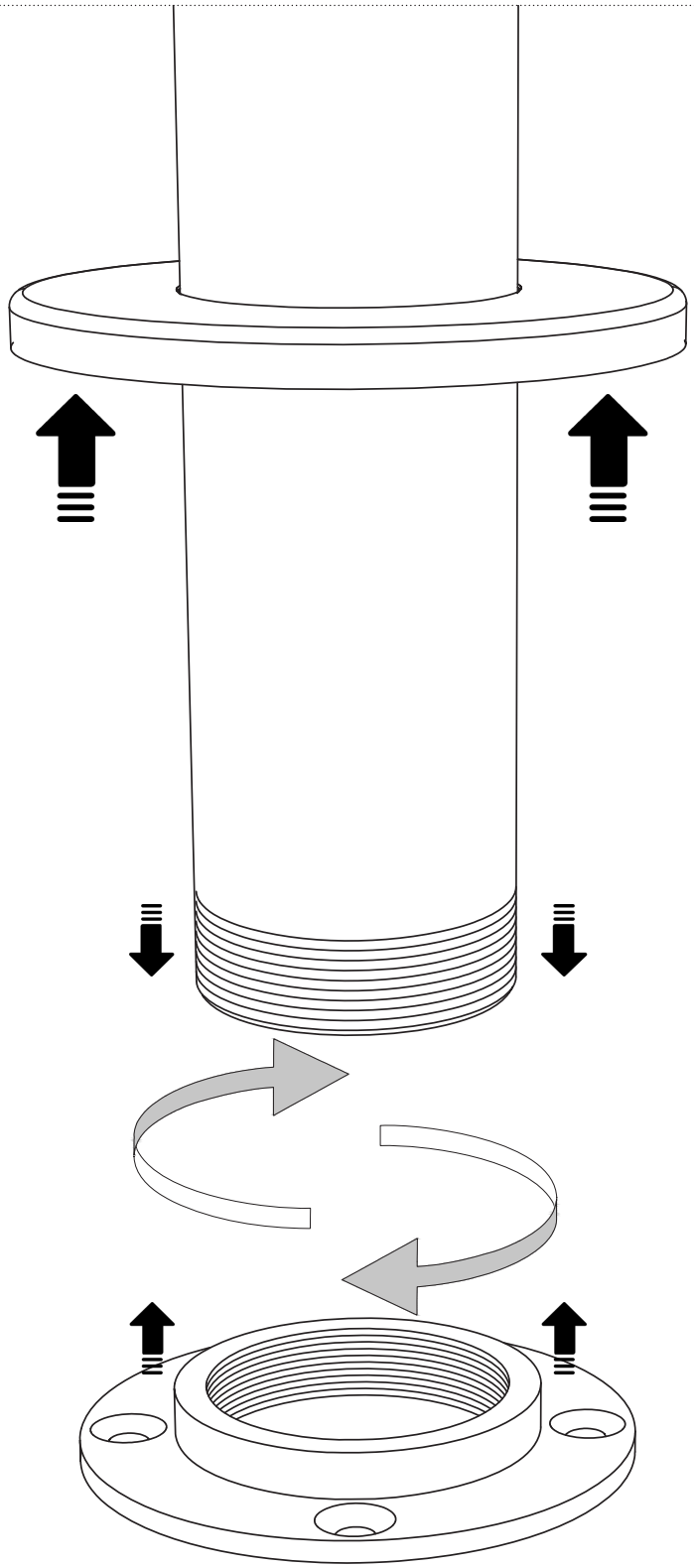

antoniolupi

ND902A - ND903A **serie INDIGO**

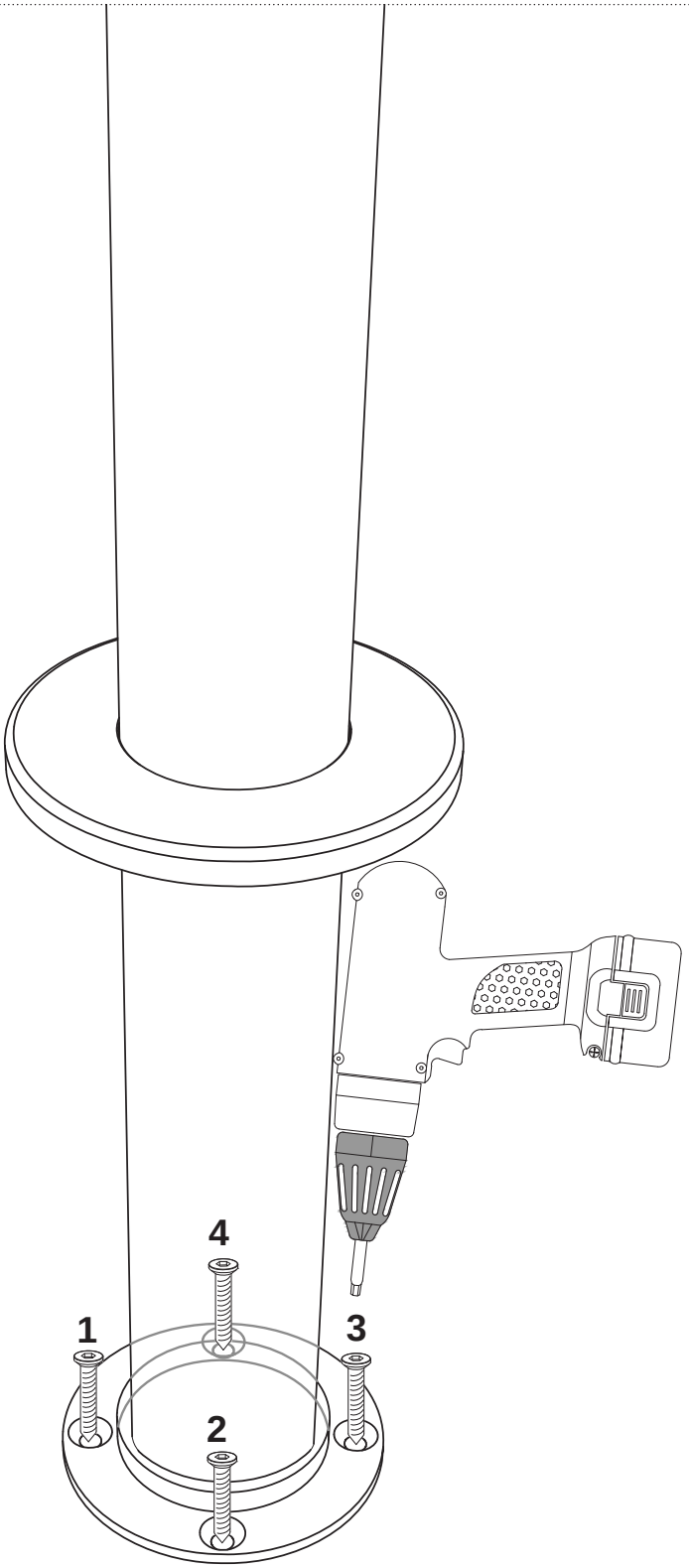

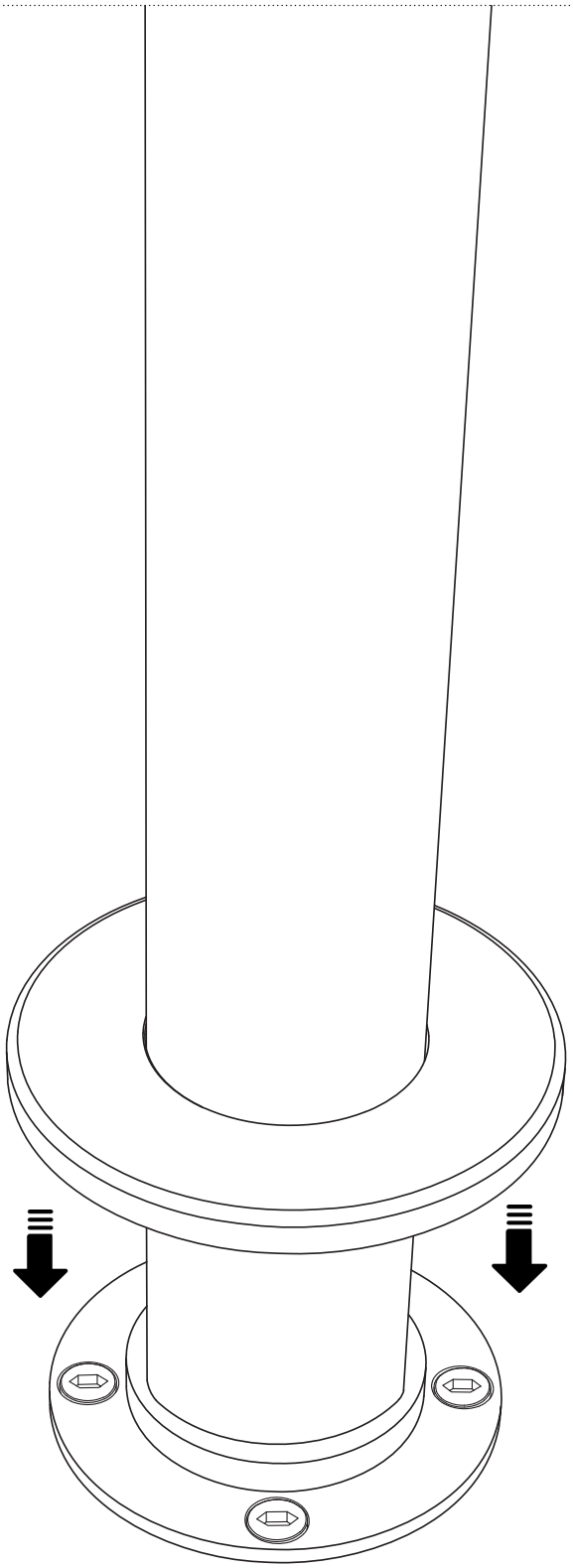

NOTE

NOTE

antoniolupi

73
VIA MAZZINI
75

Antonio Lupi Design S.p.A.
via Mazzini 73/75 - 50050 Stabbia
Cerreto Guidi (Firenze) - Italy
T +39 0571 586881_95651
F +39 0571 586885
www.antoniolupi.it
lupi@antoniolupi.it